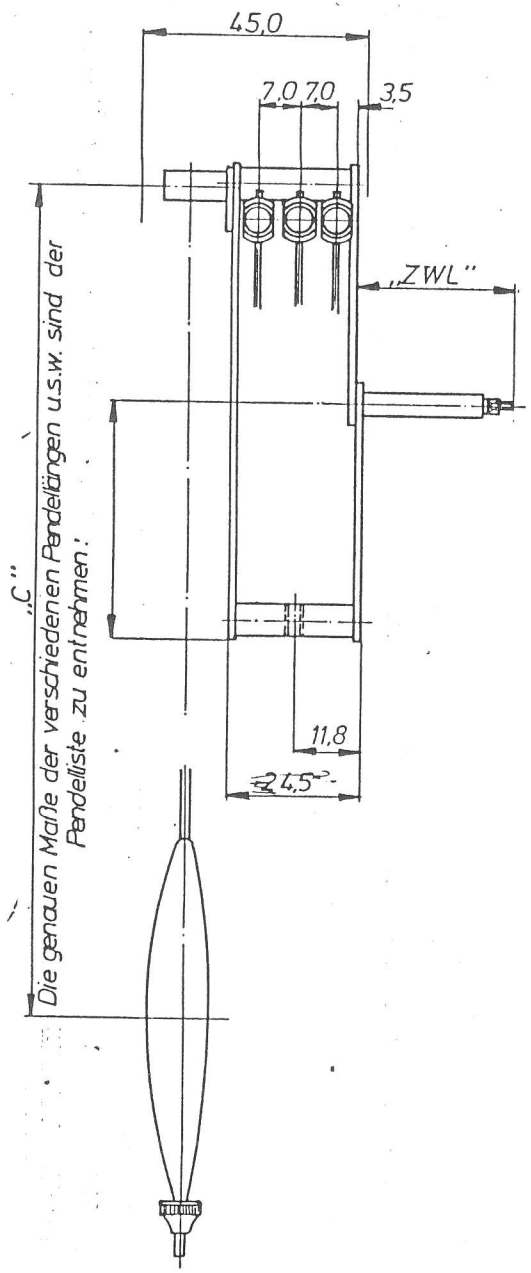

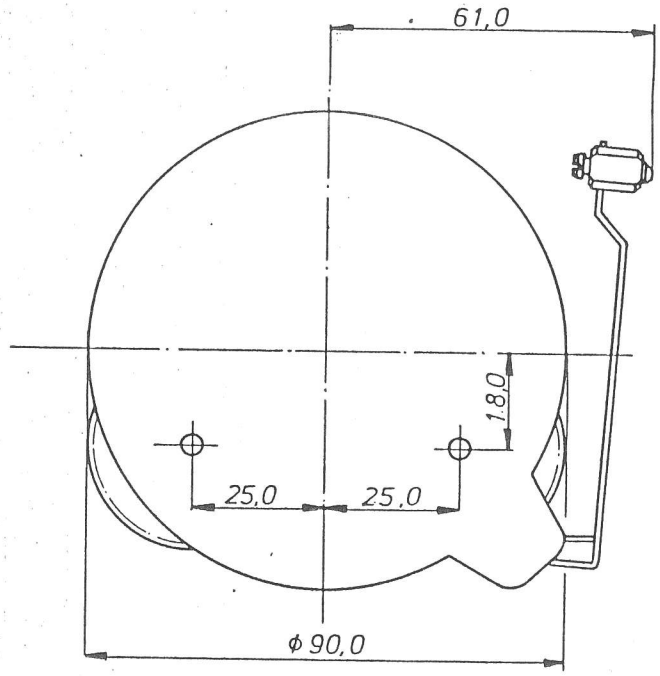

				Fremdtoleranzen:			
				1983	Tag	Name	
				Bearb.	21.2.	Rauwaw	
				Gepr.			
				Norm.			
Aus-	Änderung	Tag	Name				

Franz Hermle & Sohn
Uhrenfabrik
7209 Gosheim

Werk 131-030

Maßstab

Zeichn. Nr.